GARTENHAUS AUS HOLZ MIMI (28 MM), 3X2 M, 6 M²

€ 2580,00

Das Gerätehaus MIMI wird als beste Wahl für alle empfohlen, die ein kleines Heim für ihre Werkzeuge und Hobbygeräte suchen. Es bietet eine sichere und griffbereite Lagerung für Ausrüstung und verleiht gleichzeitig dem Grundstück eine idyllische und klassische Note

Kategorien: Gartenhäuser

GALERIEBILDER

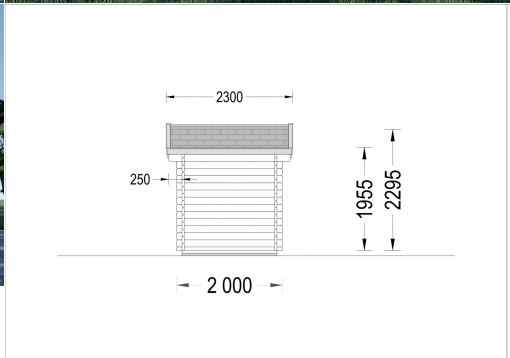

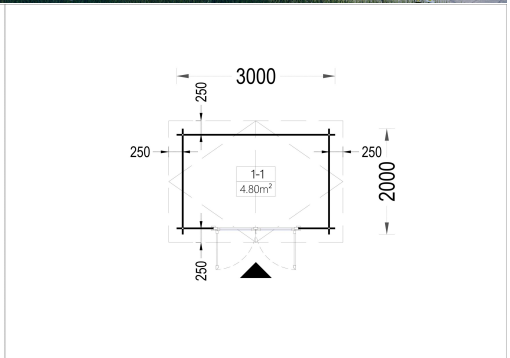

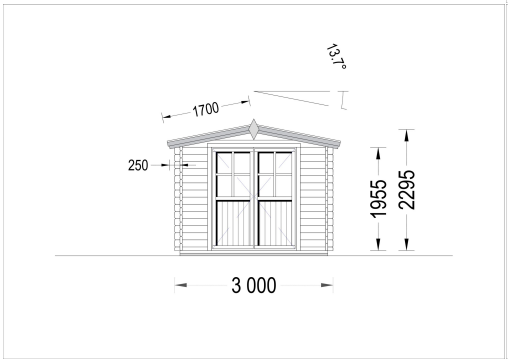

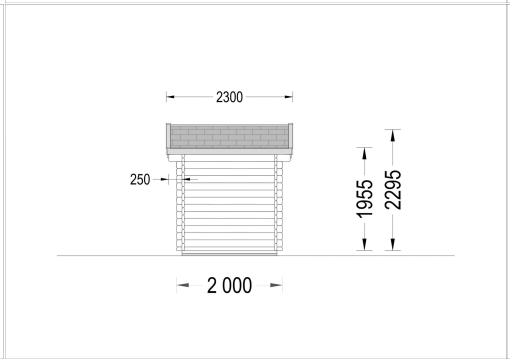

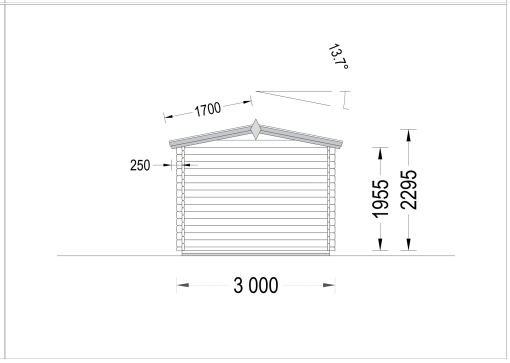

BESCHREIBUNG

Das Gartenhaus MIMI (28 mm) mit einer Grundfläche von 6 m² scheint eine praktische und kompakte Option zu sein.

Hier sind einige der Merkmale und Highlights des Modells:

- **Doppeltüren für Tageslicht:**
  - Die Doppeltüren des Gartenhauses lassen viel Tageslicht herein, was den Innenraum beleuchtet und einen direkten Blick ins Innere ermöglicht. Dies kann die Benutzerfreundlichkeit verbessern.
- **Kompakte Größe:**
  - Mit einer Grundfläche von 6 m² passt das Gartenhaus auch auf kleinere Grundstücke. Die kompakte Größe macht es ideal für die Lagerung von Werkzeugen und Hobbygeräten.
- **Hergestellt aus natürlichem Nadelholz:**
  - Das Gartenhaus MIMI ist aus natürlichem Nadelholz gefertigt, was nicht nur eine

zuverlässige Wärmedämmung gewährleistet, sondern auch eine umweltfreundliche Option darstellt.

Das Gerätehaus MIMI wird als beste Wahl für alle empfohlen, die ein kleines Heim für ihre Werkzeuge und Hobbygeräte suchen. Es bietet eine sichere und griffbereite Lagerung für Ausrüstung und verleiht gleichzeitig dem Grundstück eine idyllische und klassische Note.

TECHNISCHE DATEN

Marke	Premium Gartenhaus
Fußboden	19 – 20 mm Bodenbretter mit Nut-und-Feder-Verbindungen, Grundrahmen und Querstreben (als Zubehör erhältlich)
Breite	300 cm
Raumanzahl	1
Dachform	Satteldach
Tiefe	200 cm
Wandstärke	28 mm
Holzbehandlung	Unbehandelt
Verglasung	Einfach 4 mm
Haus Typ	Klassisch
Terrasse	ohne Terrasse
Grundfläche	6 m²
Außenmaß	300cm x 200cm
Firsthöhe	229,5 cm
Innenmaß	276cm x 176cm
Seitenhöhe der Wände	195,5 cm
Türmaße	1* 161 cm x 192 cm
Bauweise	Blockbohlen
Dachüberstand	25 cm
Dachfläche	7 m²
Dachaufbau	18-20 mm Dachbretter

Grundform	Rechteckig
Holzart Fenster/Türen	Kiefer
Dachwinkel	13,7°
Spiegelverkehrter Aufbau	Ja
Herstellergarantie	5 Jahre
Fläche	3×2

SIE KÖNNEN AUCH MÖGEN...

Sickerschacht mit Zufluss/Abfluss Ø 110 mm